APÉNDICE 1
PLANOS

PLANTA TUBERIA TUB - 16.262

Escala 1:50

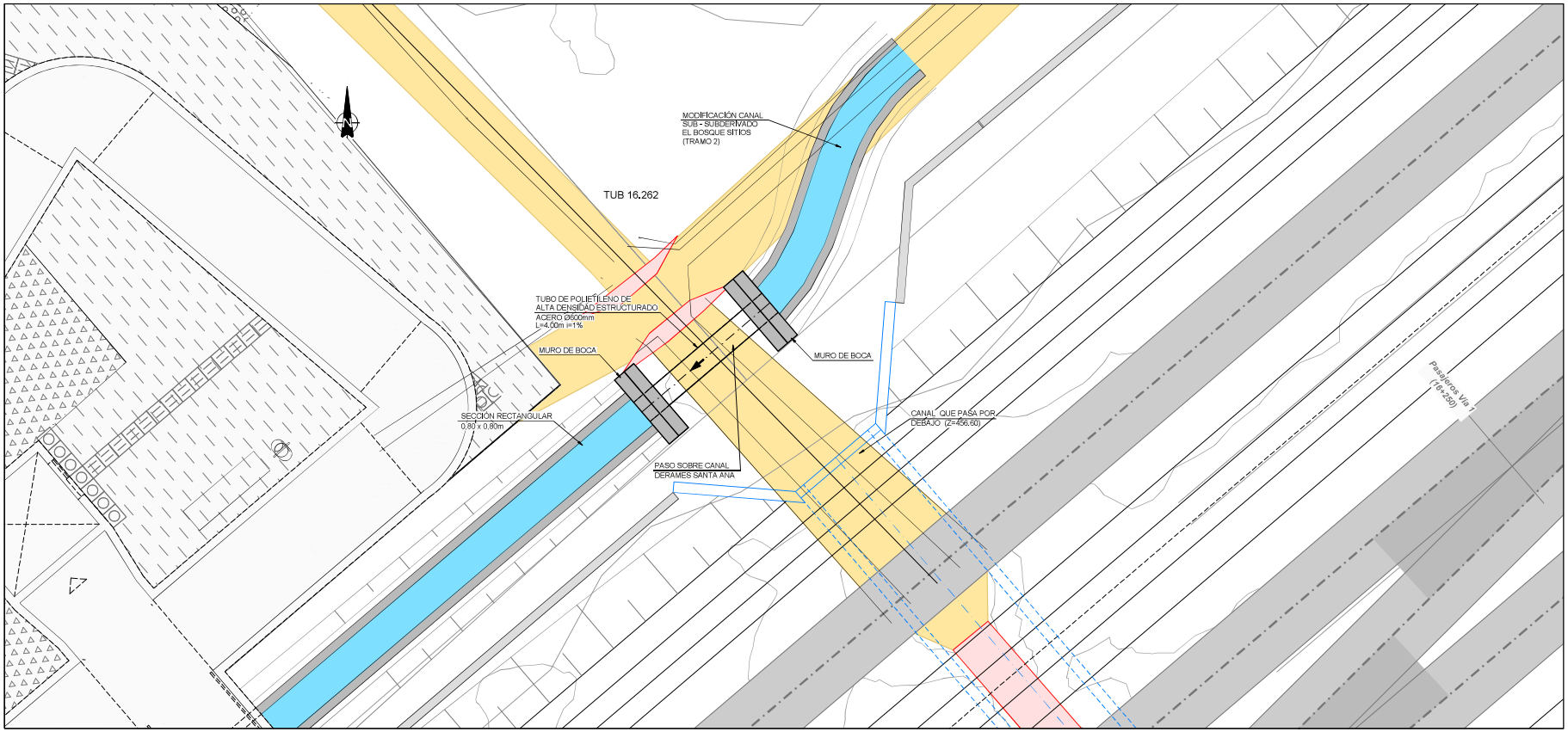

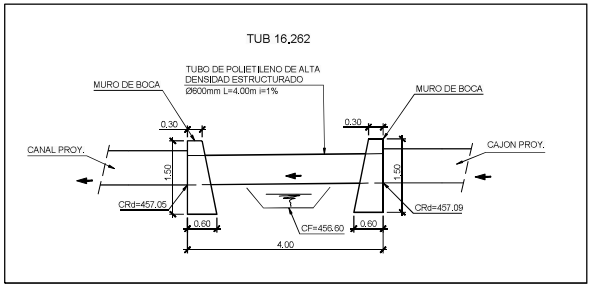

REV.	FECHA	OBSERVACIÓN	PROY.	DIB.	REV.	APROB.	REV.	FECHA	OBSERVACIÓN	PROY.	DIB.	REV.	APROB.
1	23/04/18	EMITIDO PARA REVISIÓN	R.S.M.	R.J.V.	M.V.L.								

MEV

SUBCONTRATISTA

DIRECTOR DEL PROYECTO

MILLALÉN E. VILLALÓN I.

GERENTE DE PROYECTO
TREN ALAMEDA - MELIPILLA

MIGUEL OSORIO HIDALGO

FECHA
ABRIL 2018

ESCALA (Ansi D)
INDICADAS

EMPRESA DE LOS FERROCARRILES DEL ESTADO

GERENCIA DE PROYECTOS

GRUPOEFE

INGENIERÍA BÁSICA Y DE DETALLE DE LAS OBRAS CIVILES Y SISTEMAS FERROVIARIOS PARA EL MEJORAMIENTO INTEGRAL DE LA INFRAESTRUCTURA FERROVIARIA. TRAMO SANTIAGO-MELIPILLA

CONTENIDO:
INGENIERÍA DE DETALLE DE REPOSICIÓN DE CANALES
CANAL SUBDERIVADO EL BOSQUE SITIOS
OBRAS COMPLEMENTARIAS

NOMBRE PLANO
C.S. EL BOSQUE SITIOS.(OC-01)

LÁMINA
4 DE 6

REVISIÓN
1

C:\GISEIA\Tren Alameda Melipilla\CAD\PAS 156\PAS 156\PLANEDITABLE\PLANOS\Canal Subderivado El Bosque Sitios\C.S. EL BOSQUE SITIOS.(OC-01).dwg

MUROS DE BOCA PARA TUBO (TUB 16.262)
ELEVACIÓN
Sin escala (Cotas en cm.)

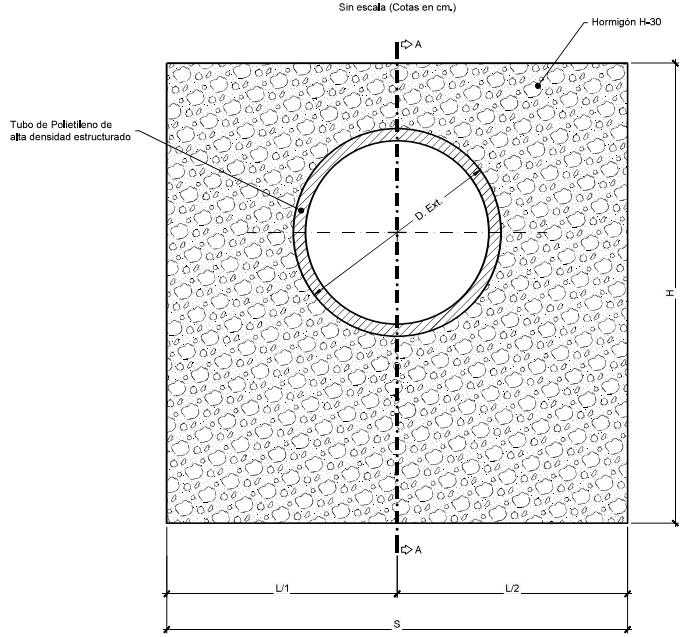

SECCIÓN A-A
Sin escala (Cotas en cm.)

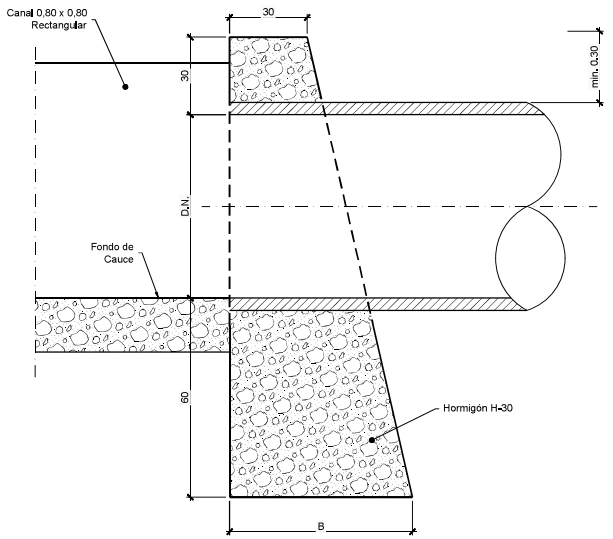

PLANTA
Sin escala (Cotas en cm.)

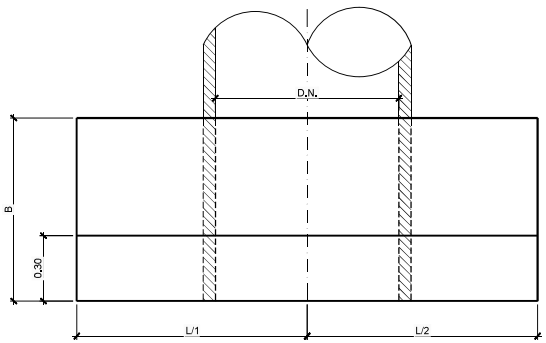

DIMENSIONES Y CUBICACIONES						
Diametro Nominal (cm)	Diametro Externo (cm)	H (cm)	B (cm)	L2 (cm)	L1 (cm)	S (cm)
60	72	150	75	189	189	378

ESPECIFICACIONES:

I MATERIALES
1. Hormigón grado H-30 sin armar.

II CONSTRUCTIVAS
1. Las dimensiones de los tubos son nominales y representan una media de la producción nacional.
2. Cotas en cm.

REV.	FECHA	OBSERVACIÓN	PROY.	DIB.	REV.	APROB.	REV.	FECHA	OBSERVACIÓN	PROY.	DIB.	REV.	APROB.
1	23/04/18	EMITIDO PARA REVISIÓN	R.S.M.	R.J.V.	M.V.I.								

MEV

SUBCONTRATISTA

DIRECTOR DEL PROYECTO
MILLALÉN E. VILLALÓN I.

GERENTE DE PROYECTO TREN ALAMEDA - MELIPILLA
MIGUEL OSORIO HIDALGO

FECHA: ABRIL 2018
ESCALA (Ansi D)
INDICADAS

EMPRESA DE LOS FERROCARRILES DEL ESTADO
GERENCIA DE PROYECTOS

GRUPOEFE

INGENIERÍA BÁSICA Y DE DETALLE DE LAS OBRAS CIVILES Y SISTEMAS FERROVIARIOS PARA EL MEJORAMIENTO INTEGRAL DE LA INFRAESTRUCTURA FERROVIARIA, TRAMO SANTIAGO-MELIPILLA

CONTENIDO:
INGENIERÍA DE DETALLE DE REPOSICIÓN DE CANALES
CANAL SUBDERIVADO EL BOSQUE SITIOS
OBRAS COMPLEMENTARIAS

NOMBRE PLANO: C.S. EL BOSQUE SITIOS.(OC-01)
LÁMINA: 5 DE 6
REVISIÓN: 1

C:\GISEIA\Tren Alameda Melipilla\CAD\PAS 156\PAS 156\PLANEDITABLE\PLANOS\Canal Subderivado El Bosque Sitios\C.S. EL BOSQUE SITIOS.(OC-01).dwg

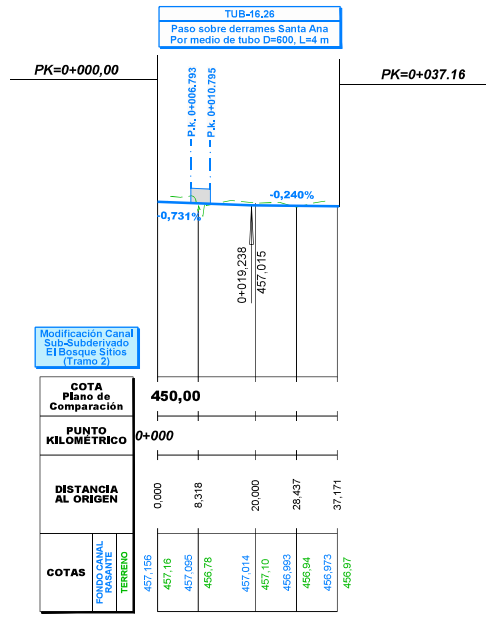

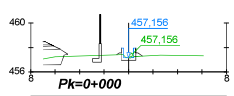

DISTANCIA AL EJE	-0,983	-0,000	0,750
COTA DE SUB RASANTE	457,40	456,96	457,56

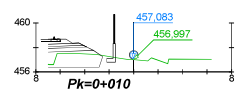

DISTANCIA AL EJE	-1,261	-0,600	-0,000	0,000	1,366
COTA DE SUB RASANTE	457,14	457,48	456,88	456,88	457,07

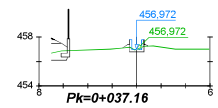

DISTANCIA AL EJE	-1,154	-0,000	0,750
COTA DE SUB RASANTE	457,10	456,77	457,37

C:\GISEIA\Tren Alameda Melipilla\CAD\PAS 156\PAS 156\PLANEDITABLE\PLANOS\Canal Subderivado El Bosque Sitios\C.S. EL BOSQUE SITIOS.(P 1-5).dwg

REV.	FECHA	OBSERVACIÓN	PROY.	DIB.	REV.	APROB.	REV.	FECHA	OBSERVACIÓN	PROY.	DIB.	REV.	APROB.
1	20/04/18	EMITIDO PARA REVISIÓN	R.S.M.	R.J.V.	M.V.I.								

MEV

SUBCONTRATISTA

DIRECTOR DEL PROYECTO
MILLALÉN E. VILLALÓN I.

GERENTE DE PROYECTO
TREN ALAMEDA - MELIPILLA
MIGUEL OSORIO HIDALGO

FECHA
ABRIL 2018
ESCALA (Ansi D)
H:1/500 1/200 V:1/100

EMPRESA DE LOS FERROCARRILES DEL ESTADO
GERENCIA DE PROYECTOS

GRUPOEFE

INGENIERÍA BÁSICA Y DE DETALLE DE LAS OBRAS CIVILES Y SISTEMAS FERROVIARIOS PARA EL MEJORAMIENTO INTEGRAL DE LA INFRAESTRUCTURA FERROVIARIA, TRAMO SANTIAGO-MELIPILLA

CONTENIDO:
INGENIERÍA DE DETALLE DE REPOSICIÓN DE CANALES
CANAL SUBDERIVADO EL BOSQUE SITIOS
PERFIL LONGITUDINAL Y PERFILES LONGITUDINALES

NOMBRE PLANO
C.S. EL BOSQUE SITIOS.(P 1-5)

LÁMINA
4 DE 5

REVISIÓN
1

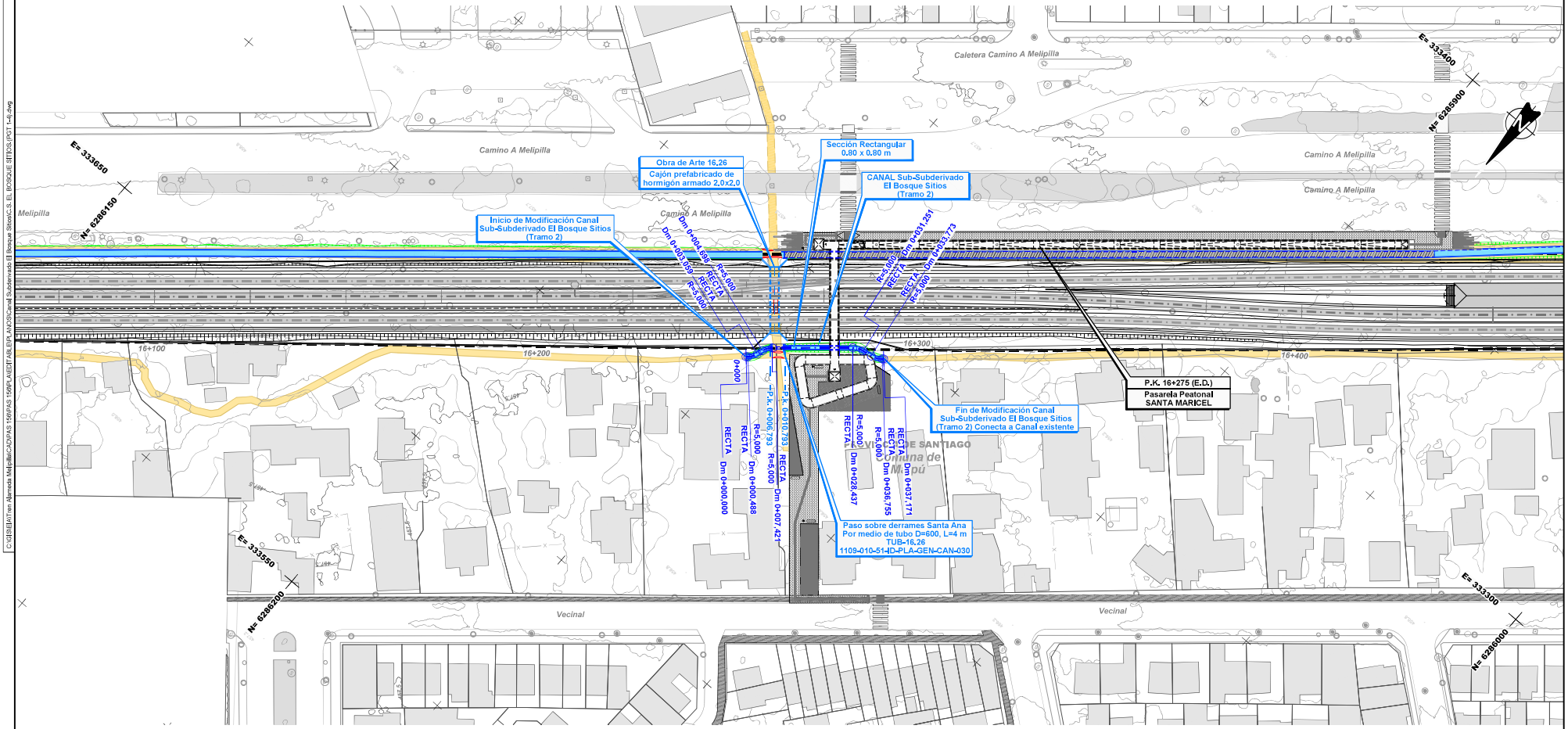

Nota: Los desvíos asociados a la secuencia constructiva de este canal se indican en la memoria "Modificación de canales de Riego, Tramo: Alameda-Malloco" 1109-010-00_ID-INF-GEN-CAN-001

Notas: Cierro dejará al canal fuera de Faja Vía en todos los casos. Ver detalle de conexión de los canales proyectados con canales u estructuras existentes y detalle de conexión en los cambios de trazado en lamina: 1109-030-00-ID-PLA-GEN-CAN-010

CANALES

Existentes

- Canal Abierto
- Canal Subterraneo

Reposiciones

- Canal Subterráneo
- Canal Abierto Revestido
- Canal Abierto Revestido con Tapa
- Canal Abierto en Tierra
- Límite de Faja Vía Existente

REV.	FECHA	OBSERVACIÓN	PROY.	DIB.	REV.	APROB.
1	20/04/18	EMITIDO PARA REVISIÓN	R.S.M.	R.J.V.	M.V.I.	

SUBCONTRATISTA

DIRECTOR DEL PROYECTO: MILLALÉN E. VILLALÓN I.

GERENTE DE PROYECTO TREN ALAMEDA - MELIPILLA: MIGUEL OSORIO HIDALGO

FECHA: ABRIL 2018

ESCALA (Ansi D): 1:500

EMPRESA DE LOS FERROCARRILES DEL ESTADO

GERENCIA DE PROYECTOS

GRUPOEFE

INGENIERÍA BÁSICA Y DE DETALLE DE LAS OBRAS CIVILES Y SISTEMAS FERROVIARIOS PARA EL MEJORAMIENTO INTEGRAL DE LA INFRAESTRUCTURA FERROVIARIA, TRAMO SANTIAGO-MELIPILLA

CONTENIDO: INGENIERÍA DE DETALLE DE REPOSICIÓN DE CANALES CANAL SUBDERIVADO EL BOSQUE SITIOS PLANTA DE TRAZADO, TRAMO ALAMEDA - MALLOCO

NOMBRE PLANO: C.S. EL BOSQUE SITIOS.(PGT 1-4)

LÁMINA: 3 DE 4

REVISIÓN: 1

C:\GIS\BIA\Tren Alameda Melipilla\CAD\PAS 156\PLANEIDIT\ABLEIPL-ANO\9\Canal Subderivado El Bosque Sitios\C.S. EL BOSQUE SITIOS.(PGT 1-4).dwg